Rz63(√)

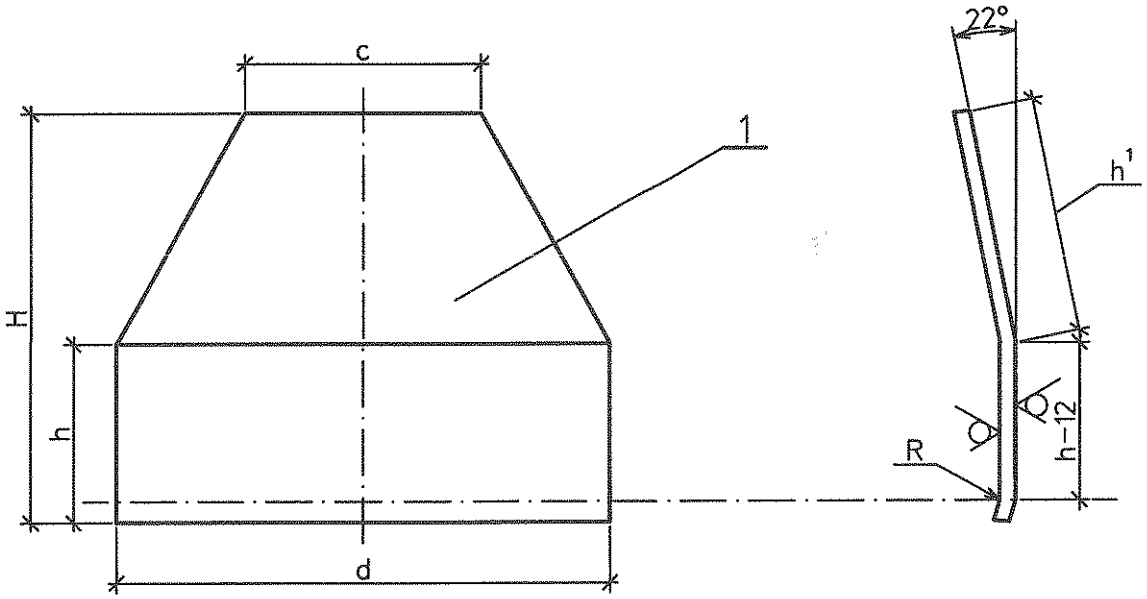

Размеры в мм

Таблица

Условн. проход	d	H	h	c	R	h^1
150	694	443	200	222	185	347

Спецификация деталей

Поз.	Обозначение	Наименование	Кол.	Материал	Масса, кг Ед.	Масса, кг Общ.	Примеч.
1	ГОСТ 19903-74	Стенка боковая Лист Б-ПН-О-3	2	ст3сп ГОСТ16523-97	7.25	14,5	

Дополнительные подписи

Взам. инв. №

Подпись и дата

Инв. № подл. 83744

Изм.	Кол.уч.	Лист	№док.	Подп.	Дата

1350.12.38А-30UHJ-1836-TD.N

Объекты III очереди строительства
ЗАО СГК (ТЭЦ)

Трубопровод машзала БВД в осях 16-28 в рядах А-В и внутристанционные трубопроводы

Стадия	Лист	Листов
Р	8	

Н. контр.	Михеев		08.14
Проверил	Шкитилева		08.14
Разработал	Михеев		05.14

Кожух для фланцевой арматуры маслопровода. (горизонтальный участок) Стенка боковая поз. 1.

ОТКРЫТОЕ АКЦИОНЕРНОЕ ОБЩЕСТВО ИНСТИТУТ ТЕПЛОЭЛЕКТРОПРОЕКТ НИЖНИЙ НОВГОРОД

Файл

Формат А4

Rz63

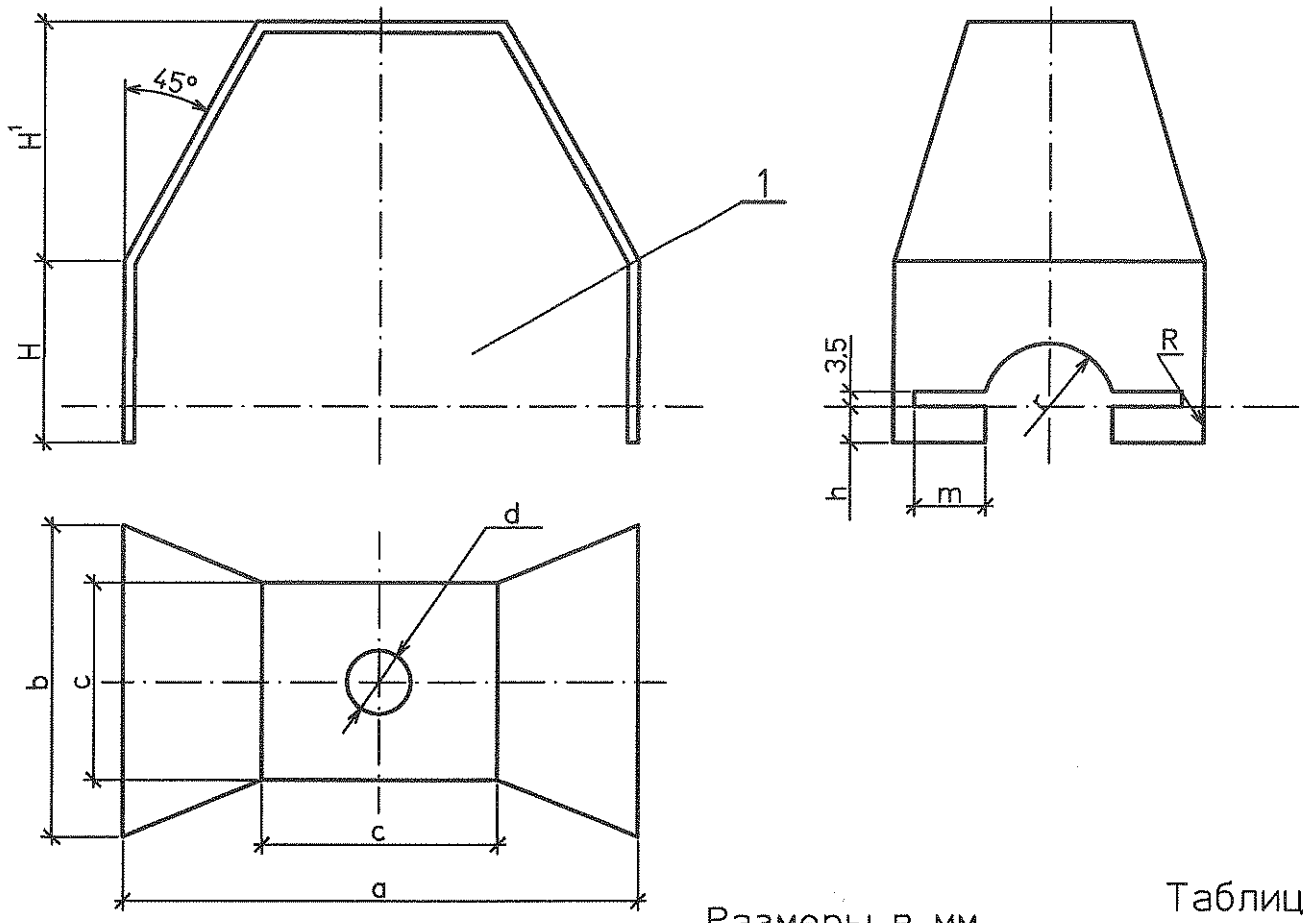

Размеры в мм

Таблица

Условн. проход	a	b	c	H	H¹	h	m	R	r	d
150	690	366	218	200	241	13	20	185	86	60

Спецификация деталей

Поз.	Обозначение	Наименование	Кол.	Материал	Масса, кг Ед.	Масса, кг Общ.	Примеч.
1	ГОСТ 19903-74	Стенка торцевая Лист Б-ПН-О-2	1	ст3сп ГОСТ16523-97	7,47	7,47	

Инв. № подл. 83744 | Подпись и дата | Взам. инв. №

Изм.	Кол.уч.	Лист	№док.	Подп.	Дата

1350.12.38А-30UHJ-1836-TD.N

Объекты III очереди строительства
ЗАО СГК (ТЭЦ)

Трубопроводы машзала БВД в осях 16-28 в рядах А-В и внутристанционные трубопроводы

Стадия	Лист	Листов
Р	9	

Н. контр.	Михеев		05.05.14
Проверил	Шкитилева		05.05.14
Разработал	Михеев		05.05.14

Кожух для фланцевой арматуры маслопровода. (горизонтальный участок) Стенка торцевая поз 2.

ОТКРЫТОЕ АКЦИОНЕРНОЕ ОБЩЕСТВО ИНСТИТУТ ТЕПЛОЭЛЕКТРОПРОЕКТ НИЖНИЙ НОВГОРОД

Файл

Формат А4